Art. 5171-22-250 CC63/PVD NOIR

Réf. Article Artikel-Nr.	Unité Einheit	Découpe Lochung	Saillie Ausladung	Traitement Ausführung		Prix brut Brutto Preis
5171-22-250/HST/CC63/PVD NOIR	PI/ST	UG/ST	60	PVD NOIR	1	**CHF 191.00**
5171-22-250/HST/CC63/RZ70/PVD NOIR	PI/ST	RZ 70	60	schwarz PVD	1	**CHF 201.50**
5171-22-250/HST/CC63/PZ70/PVD NOIR	PI/ST	PZ 70	60	"	1	**CHF 201.50**

Description :
Poignée pour porte coulissante 5171L, Ø 22, longueur 250mm, montée sur rosace ovale 8020.08/HST, 155 x 35 x 13,7mm, mécanisme 2x180°, carré réduit 10/8mm, longueur 110, perçé HESO d'un côté. Avec trous de vis fraisés pour M6 (entraxe 63mm)
Bezeichnung :
DREHGRIFF FUER HEBESCHIEBETUEREN IN, 5171L, Ø22 x 250 mm, Inox gebürstet, drehbar montiert auf Ovalrosette 8020.08/HST, 155 x 35 x 13,7 mm, reduzierter Stift 10/8mm, Länge 110, mit Heso Loch auf einer Seite, Rasterung 2x180°, mit Schraubenlöcher versenkt zu M6 (Abstand 63 mm).

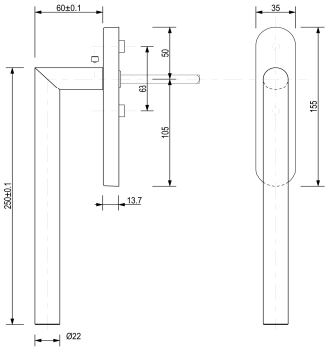

Attention ! Emballage ouvert = prix 2
Achtung ! Verpackungsanbruch = Preis 2

Douilles Ø 10/12mm, M6 (MACO), entraxe 63mm
Gewindenocken Ø 10/12mm, M6 (MACO), Abstand 63mm

Art. 5360/PVD NOIR

Réf. Article Artikel-Nr.	Unité Einheit	Hauteur Höhe	Découpe Lochung	Traitement Ausführung		Prix brut / Brutto Preis 1	 2
5360.08/PVD NOIR	PI/ST	11 mm	ST/UG	PVD NOIR schwarz PVD	10	**CHF 41.90**	**CHF 50.30**
5362.08/PVD NOIR	PI/ST	"	RZ 70mm	"	10	**CHF 62.75**	**CHF 75.30**
5363.08/PVD NOIR	PI/ST	"	PZ 70mm	"	10	**CHF 62.75**	**CHF 75.30**

Description :
Poignée cuvette pour nouvelles poignées HST

Bezeichnung :
Muschelgriff zu neuen HST-Griffe

Disponibilité : automne 2023
Verfügbarkeit: Herbst 2023

Art. 5171-22-250 CC80/PVD NOIR

Réf. Article Artikel-Nr.	Unité Einheit	Découpe Lochung	Saillie Ausladung	Traitement Ausführung		Prix brut Brutto Preis
5171-22-250/HST/CC80/PVD NOIR	PI/ST	UG/ST	60	PVD NOIR	1	**CHF 191.00**
5171-22-250/HST/CC80/RZ70/PVD NOIR	PI/ST	RZ 70	60	schwarz PVD	1	**CHF 201.50**
5171-22-250/HST/CC80/PZ70/PVD NOIR	PI/ST	PZ 70	60	"	1	**CHF 201.50**

Description :
Poignée pour porte coulissante 5171L, Ø 22, longueur 250mm, montée sur rosace ovale 8020.08/HST, 155 x 35 x 13,7mm, mécanisme 2x180°, carré 10mm, longueur 110mm, perçé HESO d'un côté. Avec trous de vis fraisés pour M5 (entraxe 80mm)
Bezeichnung :
DREHGRIFF FUER HEBESCHIEBETUEREN IN, 5
8020.08/HST, 155 x 35 x 13,7 mm, Stift 10 mm, Länge 110 mm mit Heso Loch auf einer Seite, Rasterung 2x180°, mit Schraubenlöcher versenkt zu M5 (Abstand 80 mm).

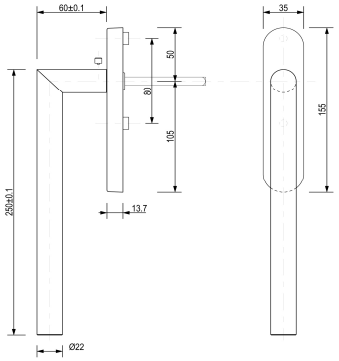

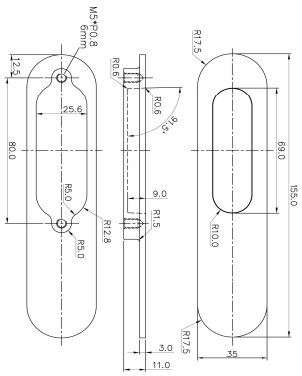

5360/PVD NOIR
Disponibilité : automne 2023
Verfügbarkeit: Herbst 2023

Attention ! Emballage ouvert = prix 2
Achtung ! Verpackungsanbruch = Preis 2

Douilles Ø 10/12, M5, (Siegenia), entraxe 80mm
Gewindenocken Ø 10/12, M5 (Siegenia) Abstand 80mm

Douille M5 en acier zingué à tête hexagonale, pour montage traversant
voir page 0163

Hülse M5 aus Stahl verzinkt mit hexagonal Kopf, für durchgehende Montage
Siehe Seite 0163

NICKAL SA - Champs-Lovats 5 - CH 1400 Yverdon-les-Bains - Tel +41 24 426 01 22 - Fax +41 24 426 01 43 - info@nickal - www.nickal.ch